FACOELCHE 2025
v6

01 - SIFI
02 - VIÚ 20/20
03 - OPHTEC
04 - SANTEN
05 - MEDICONTUR-AVI
06 - STAAR
07 - ALCON
08 - THEA
09 - BVI MEDICAL
10 - GLAUKOS
11 - GLOBAL SURGICAL SERVICE
12 - FARMAMIX
13 - AJL
14 - MDS DEVICES
15 - SALVAT
16 - 2EYESVISION
17 - OPTIMUM VISION CARE
18 - OPTOS
19 - ESTEVE
20 - BIOTECH HEALTHCARE
21 - NTC
22 - ZEISS
23 - TOPCON
24 - JOHNSON & JOHNSON MedTech
25 - BAUSCH+LOMB
26 - RAYNER
27 - OCULUS
28 - ANGELINI
29 - EQUIPSA
30 - DORC
31 - AST VISIONCARE
32 - CRISTALENS
33 - L'ACUITÉ

TS - TRADUCCIÓN SIMULTÁNEA

PAUSA CAFÉ

SHOWROOMS:

1- TOPCON
2- BAUSCH+LOMB
3- MEDICONTUR-AVI
4- RAYNER

B01 - VISIONIX
B02 - SMOC
B03 - EYEYON
B04 - BLOSS
B05 - GAMMA VISION
B06 - OMNIVISION
B07 - VSY

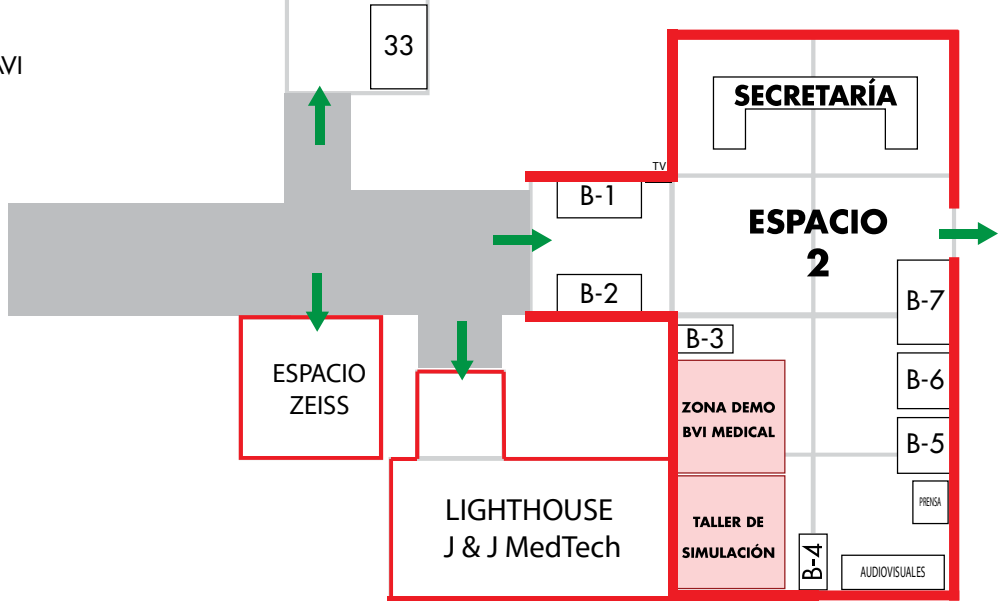

PAUSA - CAFÉ